Gallotti&Radice

Gastone

2023

Madia in legno laccato lucido nei colori “Grigio Londra”, “Nero Giza”, “Bianco Camargue”, “Verde Provenza”, “Blu Pacifico”, “Bordeaux Etruria” o “Rosa Jaipur”. Parti interne color "grape must" (NCS S 5020-R10B). Top nella stessa finitura della madia. Su richiesta disponibile top in marmo Travertino Romano spazzolato naturale (non resinato) oppure in Ceppo di Gré® spazzolato. Su richiesta mensola superiore sagomata in cristallo extralight 8mm temperato. Il modulo ad ante può essere fornito con ripiano interno in cristallo extralight e il modulo cassettone può essere fornito di cassetto interno. Disponibile in composizioni predefinite.

Cm (L x W x H)	Inches (L x W x H)
205 x 55 x 73.5	80¾ x 21¾ x 29
245 x 55 x 73.5	96½ x 21¾ x 29
Ripiano interno / Internal shelf	Ripiano interno / Internal shelf
100	39½
120	47¼
Top in marmo / Marble top	Top in marmo / Marble top
200	78¾
240	94½

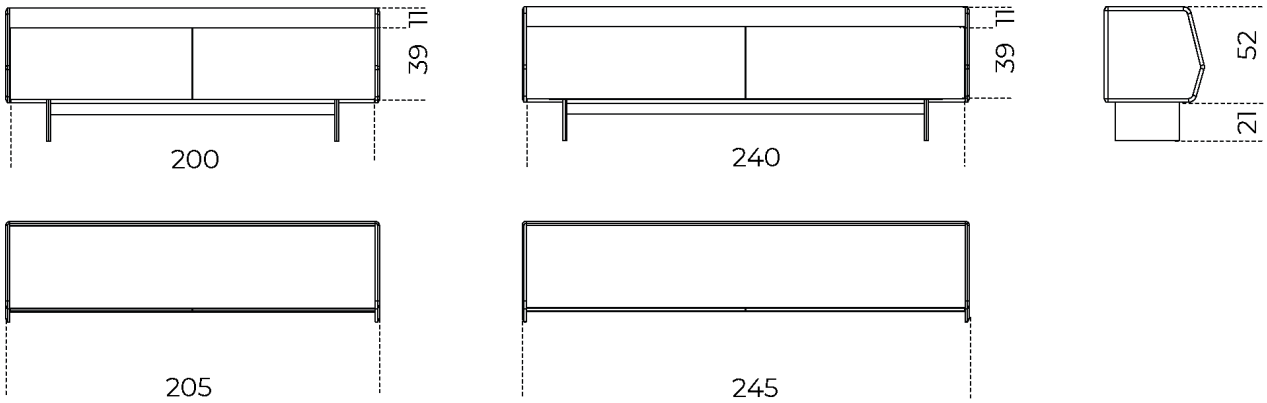

Finiture

Marmo

Ceppo di Gré

Travertino romano

Cristallo

Extralight

Legno

Bianco Camargue laccato lucido

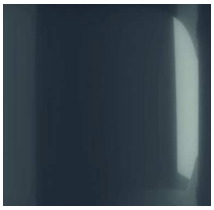

Blu Pacifico laccato lucido

Bordeaux Etruria laccato lucido

Grigio Londra laccato lucido

Nero Giza laccato lucido

Rosa Jaipur laccato lucido

Verde Provenza laccato lucido